tedee GO2

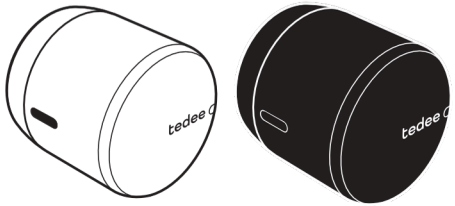

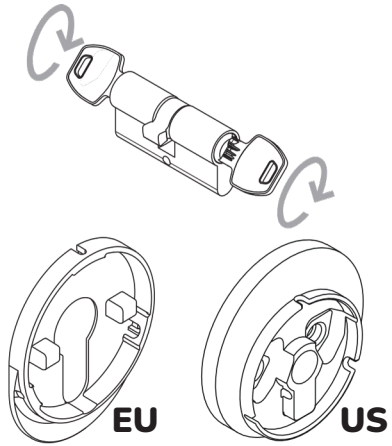

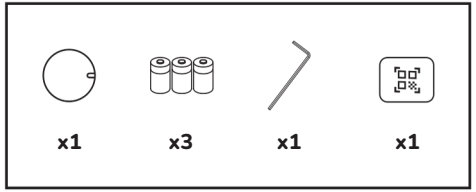

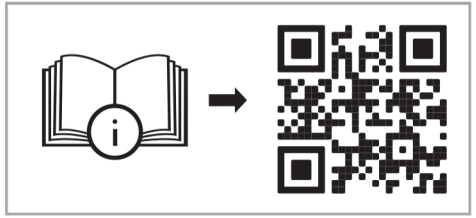

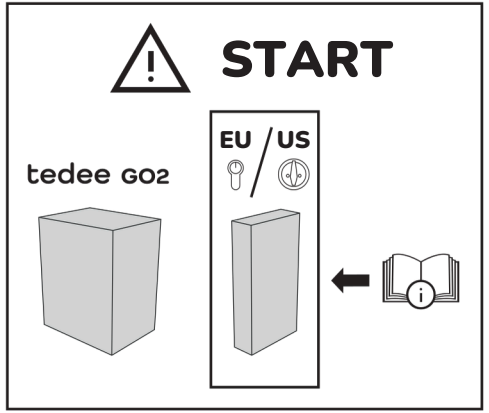

EN | Tedee GO2 is compatible only with European cylinders equipped with an emergency function (double-clutch mechanism) and/or dedicated Tedee GO2 European and Deadbolt adapters, provided in a separate box.
If you are unable to tell if your cylinder is compatible, please contact us at support@tedee.com.

PL | Tedee GO2 jest kompatybilny tylko z wkładkami o profilu europejskim wyposażonymi w funkcję awaryjną (bezpieczne sprzęgło) oraz dedykowanymi adapterami Tedee GO2 dla wkładek europejskich i zamków typu deadbolt, dostarczanymi w osobnym opakowaniu. Jeśli nie masz pewności, czy Twoja wkładka jest kompatybilna, skontaktuj się z nami pod adresem support@tedee.com.

DE | Tedee GO2 ist nur mit europäischen Zylindern kompatibel, die über eine Notfallfunktion (Doppelkupplungsmechanismus) und/ oder spezielle Tedee GO2-Adapter für europäische und Deadbolt-Zylinder verfügen, die in einer separaten Box geliefert werden.
Wenn Sie nicht sicher sind, ob Ihr Zylinder kompatibel ist, kontaktieren Sie uns bitte unter support@tedee.com.

FR | Tedee GO2 est compatible uniquement avec les cylindres européens équipés d'une fonction d'urgence (mécanisme à double embrayage) et/ou des adaptateurs dédiés Tedee GO2 pour cylindres européens et Deadbolt, fournis dans une boîte séparée.
Si vous ne savez pas si votre cylindre est compatible, veuillez nous contacter à support@tedee.com.

ES | Tedee GO2 es compatible únicamente con cilindros europeos equipados con una función de emergencia (mecanismo de doble embrague) y/o adaptadores dedicados Tedee GO2 para cilindros europeos y De adbolt, proporcionados en una caja separada.
Si no está seguro de si su cilindro es compatible, por favor contáctenos en support@tedee.com.

IT | Tedee GO2 è compatibile solo con cilindri europei dotati di funzione di emergenza (meccanismo a doppia frizione) e/o adattatori dedicati Tedee GO2 per cilindri europei e Deadbolt, forniti in una confezione separata. Se non sei sicuro che il tuo cilindro sia compatibile, contattaci a support@ tedee.com.

PT | O Tedee GO2 é compatível apenas com cilindros europeus equipados com uma função de emergência (mecanismo de dupla embreagem) e/ou adaptadores dedicados Tedee GO2 para cilindros europeus e Deadbolt, fornecidos em uma caixa separada.
Se não tiver certeza se o seu cilindro é compatível, entre em contato conosco pelo support@tedee.com.

CZ | Tedee GO2 je kompatibilní pouze s s evropskými válci vybavenými nouzovou funkcí (dvouspojkový mechanismus) a/nebo speciálními evropskými adaptéry Tedee GO2 a adaptéry pro mrtvé dveře, které jsou dodávány v samostatném balení. Pokud nejste schopni určit, zda je vaše cylindrická vložka je kompatibilní, kontaktujte nás na adrese support@tedee.com.

DA | Tedee GO2 er kun kompatibel med europæiske cylindre, der er udstyret med en nødfunktion (dobbeltkoblingsmekanisme) og/eller dedikerede Tedee GO2 europæiske og Deadbolt-adaptere, som leveres i en separat kasse. Hvis du er i tvivl om, hvorvidt din cylinder er kompatibel, bedes du kontakte os på support@tedee.com.

NL | Tedee GO2 is alleen compatibel met Europese cilinders die zijn uitgerust met een noodfunctie (dubbele koppeling) en/ of speciale Tedee GO2-adapters voor Europese en Deadbolt-cilinders, geleverd in een aparte doos.
Als u niet zeker weet of uw cilinder compatibel is, neem dan contact met ons op via support@tedee.com.

SV | Tedee GO2 är endast kompatibel med europeiska cylindrar utrustade med en nödfunktion (dubbelkopplingsmekanism) och/eller dedikerade Tedee GO2-adaptrar för europeiska och Deadbolt-cylindrar, som levereras i en separat förpackning.
Om du är osäker på om din cylinder är kompatibel, kontakta oss på support@ tedee.com.

NO | Tedee GO2 er kun kompatibel med europeiske sylindere utstyrt med en nødfunksjon (dobbeltkoblingsmekanisme) kompatibilan, obratite nam se na og/eller dedikerte Tedee GO2-adaptere for support@tedee.com. europeiske og Deadbolt-sylindere, levert i en separat eske.
Hvis du er usikker på om sylinderen din er kompatibel, kontakt oss på support@ tedee.com.

FI | Tedee GO2 on yhteensopiva vain eurooppalaisten sylintereiden kanssa, joissa on hätätoiminto (kaksoiskytkinmekanismi) ja/tai erilliset Tedee GO2 -adapterit eurooppalaisille ja Deadbolt-sylintereille, jotka toimitetaan erillisessä laatikossa.
Jos et ole varma, onko sylinterisi yhteensopiva, ota yhteyttä osoitteeseen support@tedee.com.

RO | Tedee GO2 este compatibil numai cucilindrii europeni echipați cu o funcție deurgență (mecanism cu ambreiaj dublu) și/sau adaptoare dedicate Tedee GO2 pentrucilindrii europeni și Deadbolt, furnizate într-o cutie separată.
Dacă nu sunteți sigur dacă cilindrul dumneavoastră este compatibil, vă rugăm să ne contactați la support@tedee.com.

BG | Tedee GO2 е съвместим само с европейски цилиндри, оборудвани с аварийна функция (механизъм с двойна връзка) и/или специални адаптери Tedee GO2 за европейски и Deadbolt цилиндри, предоставени в отделна кутия.
Ако не сте сигурни дали вашият цилиндър е съвместим, моля, свържете се с нас на support@tedee.com.

EL | Το Tedee GO2 είναι συμβατό μόνο με ευρωπαϊκούς κυλίνδρους που διαθέτουν λειτουργία έκτακτης ανάγκης (μηχανισμός διπλού συμπλέκτη) και/ή ειδικούς προσαρμογείς Tedee GO2 για ευρωπαϊκούς κυλίνδρους και Deadbolt, που παρέχονται σε ξεχωριστό κουτί.
Αν δεν είστε σίγουροι αν ο κύλινδρός σας είναι συμβατός, επικοινωνήστε μαζί μας στο support@tedee.com.

HR | Tedee GO2 je kompatibilan samo s europskim cilindrima opremljenim funkcijom za hitne slučajeve (mehanizam s dvostrukom spojkom) i/ili namjenskim adapterima Tedee GO2 za europske i Deadbolt cilindre, koji se isporučuju u zasebnoj kutiji.
Ako niste sigurni je li vaš cilindar kompatibilan, obratite nam se na support@tedee.com.

HU | A Tedee GO2 csak olyan európai zárbetétekkel kompatibilis, amelyek vészhelyzeti funkcióval (kettős kuplungmechanizmussal) rendelkeznek, és/vagy külön csomagban biztosított Tedee GO2 adapterekkel európai és Deadbolt zárbetétekhez.
Ha nem biztos abban, hogy zárbetétje kompatibilis-e, lépjen kapcsolatba velünk a support@tedee.com címen.

RU | Tedee GO2 совместим только с европейскими цилиндрами, оснащенными аварийной функцией (механизм двойного сцепления) и/или специальными адаптерами Tedee GO2 для европейских цилиндров и замков Deadbolt, поставляемыми в отдельной коробке.
Если вы не уверены, совместим ли ваш цилиндр, свяжитесь с нами по адресу support@tedee.com.

support@tedee.com

www.tedee.com/support

(+48) 22 307 72 67
8.00 - 16.00 (CET)

Tedee Sp. z o. o.
Karola Bohdanowicza 21/57
02-127 Warszawa
Poland

The Bluetooth® word mark and logos are registered trademarks owned by Bluetooth SIG, Inc. and any use of such marks by Tedee Sp. z o.o. is under license. Other trademarks and trade names are those of their respective owners.

Google, Android and Google Play are trademarks of Google LLC.

Apple and App Store are trademarks of Apple Inc. IOS is a trademark or registered trademark of Cisco in the U.S. and other countries and is used under license.

FR
Cet appareil, ses piles et cordons se recyclent
À DÉPOSER EN MAGASIN OU À DÉPOSER EN DÉCHÈTERIE
Points de collecte sur www.quefairedemesdechets.fr

Rev3

1

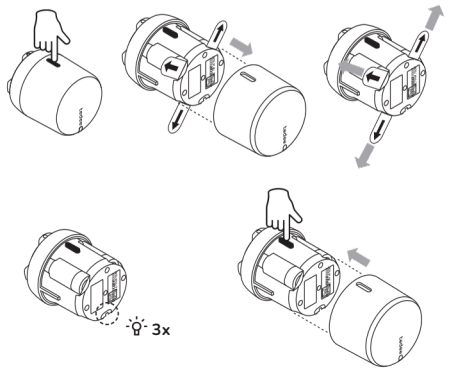

2

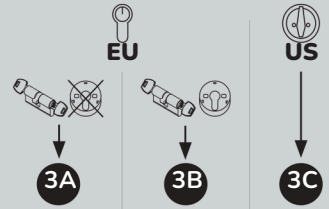

3A

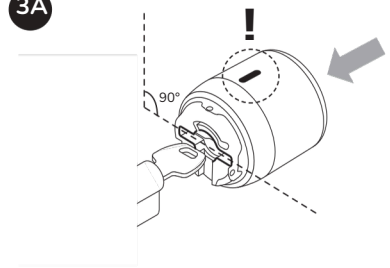

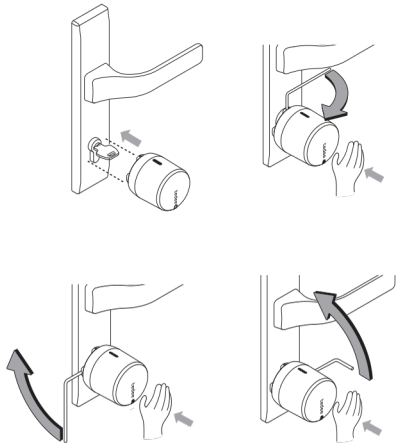

3B

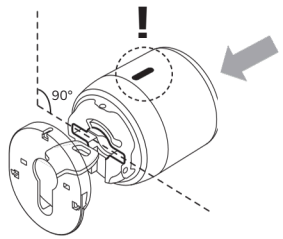

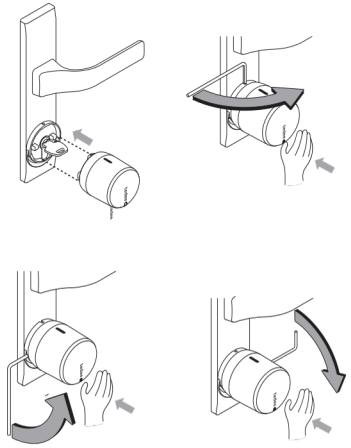

3C

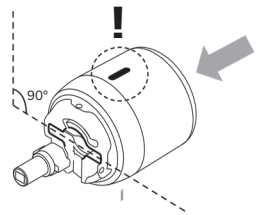

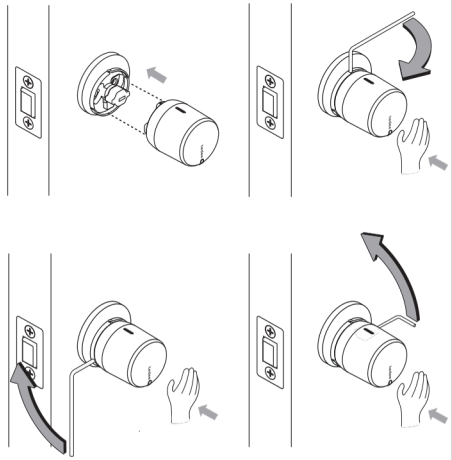

3

4

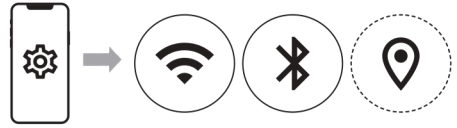
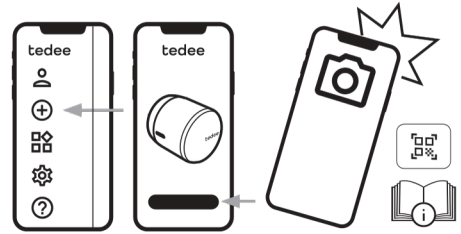
5